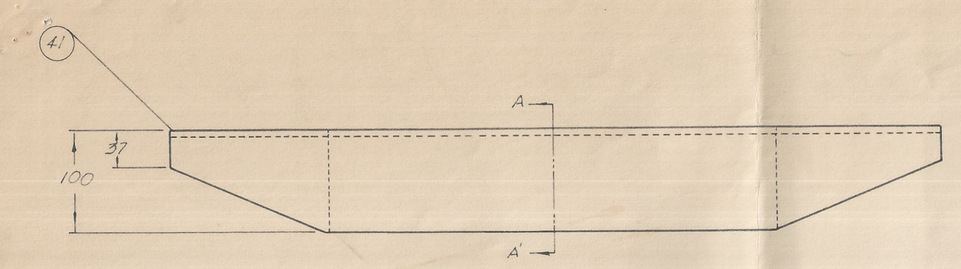

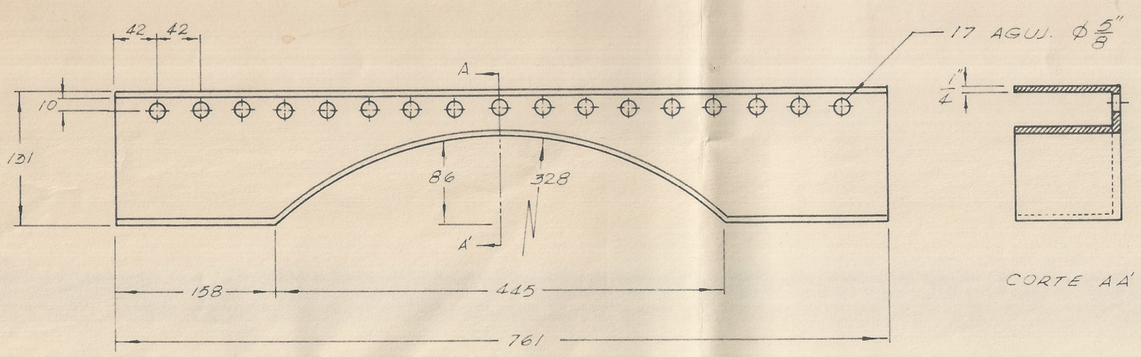

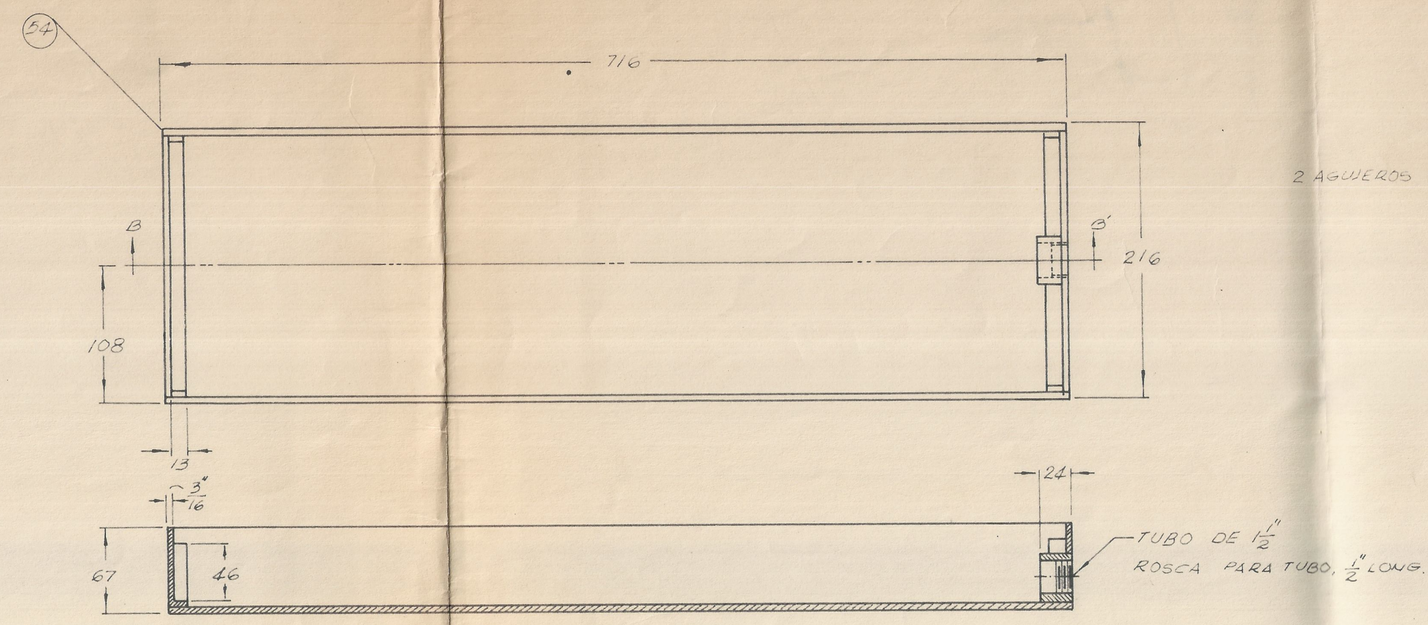

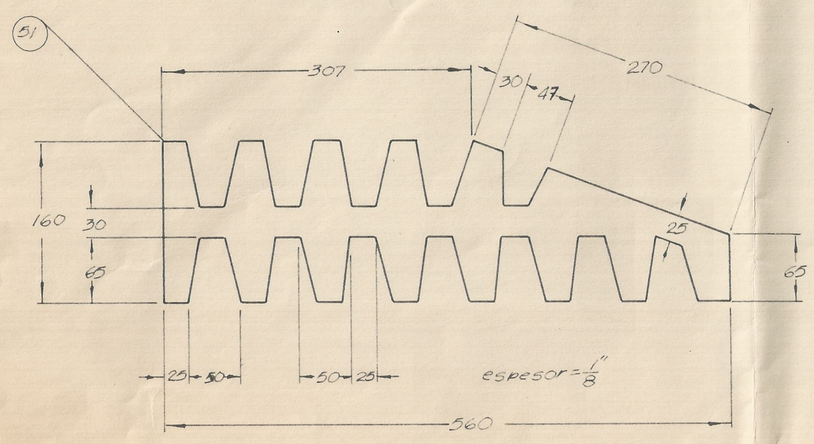

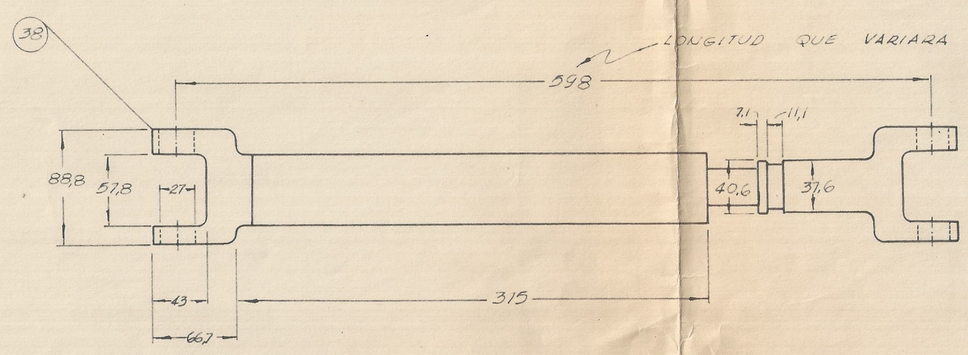

CARDAN PARA JEEP WILLIS
CON CRUZETA.

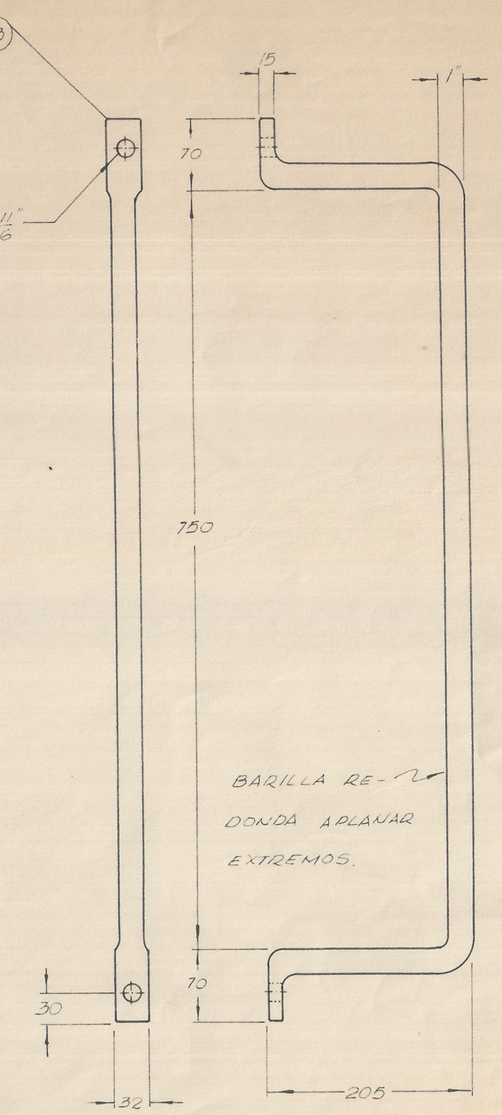

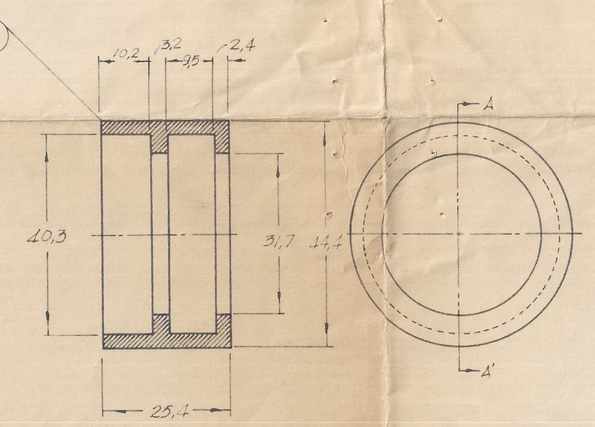

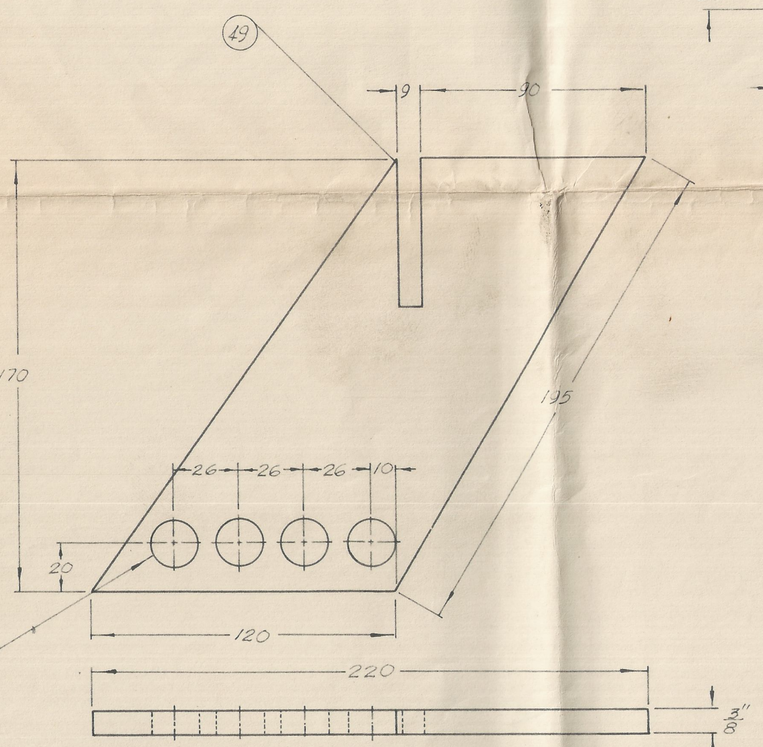

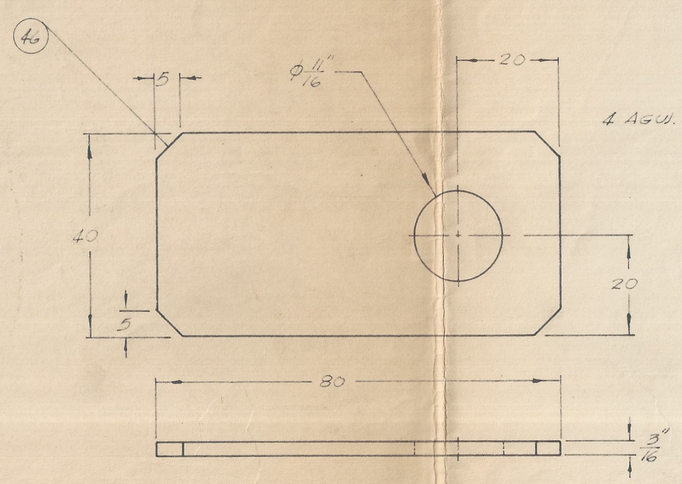

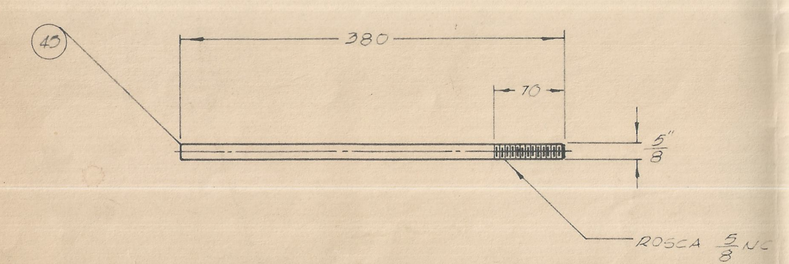

N°	MATERI	ESCALA	CANT	OBSERVACIONES
54	BRONCE	1=4	1	CAJA INFERIOR
53	BRONCE	1=4	1	CAJA SUPERIOR
51	HIERRO	1=5	1	ROMPE HOLAS
49	HIERRO	1=2	4	PLATINAS
46	HIERRO	1=1	8	SOLDAR A PIEZA N° 49
45	HIERRO	1=5	4	SOLDAR A PIEZA N° 45
43	HIERRO	1=5	2	SOPORTE
42		1=1	1	RETEN CON REFORMA
41	HIERRO	1=5	1	REFUERZO PARA VIGA
38	HIERRO	1=4	1	CARDAN PARA JEEP WILLIS

"FF.CC NALES DE COLOMBIA" DIVISION PACIFICO
TALLERES DE CHIPICHAPE

REFORMA EN SISTEMA DE REFRIGERACION
AUTOFERROS ASJ

PLANO DE CONSTRUCION — DETALLE: D

APROBO: FABIO HERNANDO PUENTES
REVISO: GUSTAVO E NIETO
DIBUJO: DIEGO IVAN RAMIREZ
ESCALAS INDICADAS — FECHA: 29-VII-75

PLANO N° 3207D